NOVY Scheda tecnica

26050|03

Gruppi da incasso
Crystal 60 cm
Bianco

EAN 5414425218868

Etichetta Energetica

▪ Classe di efficienza energetica (kWh/anno) (AEChood)	B
▪ Assorbimento annuo (kWh/anno) (AEChood)	54,8
▪ Classe di Efficienza Fluido-Dinamica (FDEhood)	A
▪ Classe di efficienza luminosa (LEhood)	A
▪ Classe di Efficienza di Filtraggio dei Grassi (GFEhood)	D

Funzioni e caratteristiche

▪ Motore	Integrato
▪ Isolante fonoassorbente	Integrato
▪ Riciclo	Opzionale
▪ Funzione InTouch	Standard
▪ Auto stop	▪
▪ Spegnimento ritardato (minuti)	10/30
▪ Filtro antigrasso	26050020
▪ Numero di filtri antigrasso	1
▪ Indicatore di pulizia dei filtri antigrasso	▪
▪ Indicatore di pulizia dei filtri di riciclo	▪
▪ Metodo di controllo	Pulsanti
▪ Livelli di potenza	4
▪ Ripristino automatico della potenza (minuti)	6

Dimensioni

▪ Dimensioni prodotto (LxPxA)(mm)	533 x 313 x 308
▪ Larghezza della flangia (mm)	14
▪ Dimensioni dell'intaglio (LxP) (mm)	510 x 290
▪ Dimensioni minime del corpo (LxPxH) (mm)	x 600 x
▪ Distanza (Hmin-Hmax) tra cappa e piano di cottura a induzione (mm)	650 - 750
▪ Distanza (Hmin-Hmax) tra cappa e piano di cottura a gas (mm)	650 - 750
▪ Distanza (Hmin-Hmax) tra cappa e piano di cottura elettrico (mm)	600 - 750
▪ Diametro condotto di uscita fumi (mm)	150
▪ Posizionamento condotto di uscita	Sopra

Illuminazione

▪ Tiplogia di luci funzionali	Led strip
▪ Illuminazione funzionale ad intensità regolabile	▪
▪ Soft-ON/OFF	-
▪ Numero di luci funzionali	2
▪ Assorbimento totale delle luci funzionali (W)	7
▪ Colore delle luci funzionali (K)	3000

Volume d'aria e rumorosità

▪ Volume d'aria senza canalizzazione (m^3/h)	700

Volume d'aria e rumorosità

▪ Volume d'aria in uscita alla velocità 1 (m³/h) / Massima pressione in uscita alla velocità 1 (Pa)	207 / 443
▪ Volume d'aria in uscita alla velocità 2 (m³/h) / Massima pressione in uscita alla velocità 2 (Pa)	282 / 491
▪ Volume d'aria in uscita alla velocità 3 (m³/h) / Massima pressione in uscita alla velocità 3 (Pa)	386 / 525
▪ Volume d'aria in uscita alla velocità massima (m³/h) (Qboost) / Massima pressione in uscita alla velocità massima (Pa)	600 / 564
▪ Pressione sonora in uscita alla velocità 1 (dB(A)) / Potenza sonora in uscita alla velocità 1 (dB(A))	27 / 39
▪ Pressione sonora in uscita alla velocità 2 (dB(A)) / Potenza sonora in uscita alla velocità 2 (dB(A))	33 / 45
▪ Pressione sonora in uscita alla velocità 3 (dB(A)) / Potenza sonora in uscita alla velocità 3 (dB(A))	40 / 52
▪ Pressione sonora in uscita alla velocità massima (dB(A)) / Potenza sonora in uscita alla velocità massima (dB(A)) (LWAboost)	50 / 61

Caratteristiche tecniche

▪ Assorbimento massimo (W)	231
▪ Voltaggio (V)	230
▪ Frequenza (Hz)	50
▪ Assorbimento in modalità stand-by (Ps) (W)	0,23
▪ Peso netto (kg)	12,5
▪ Length power supply cable (m)	1

Disegno tecnico

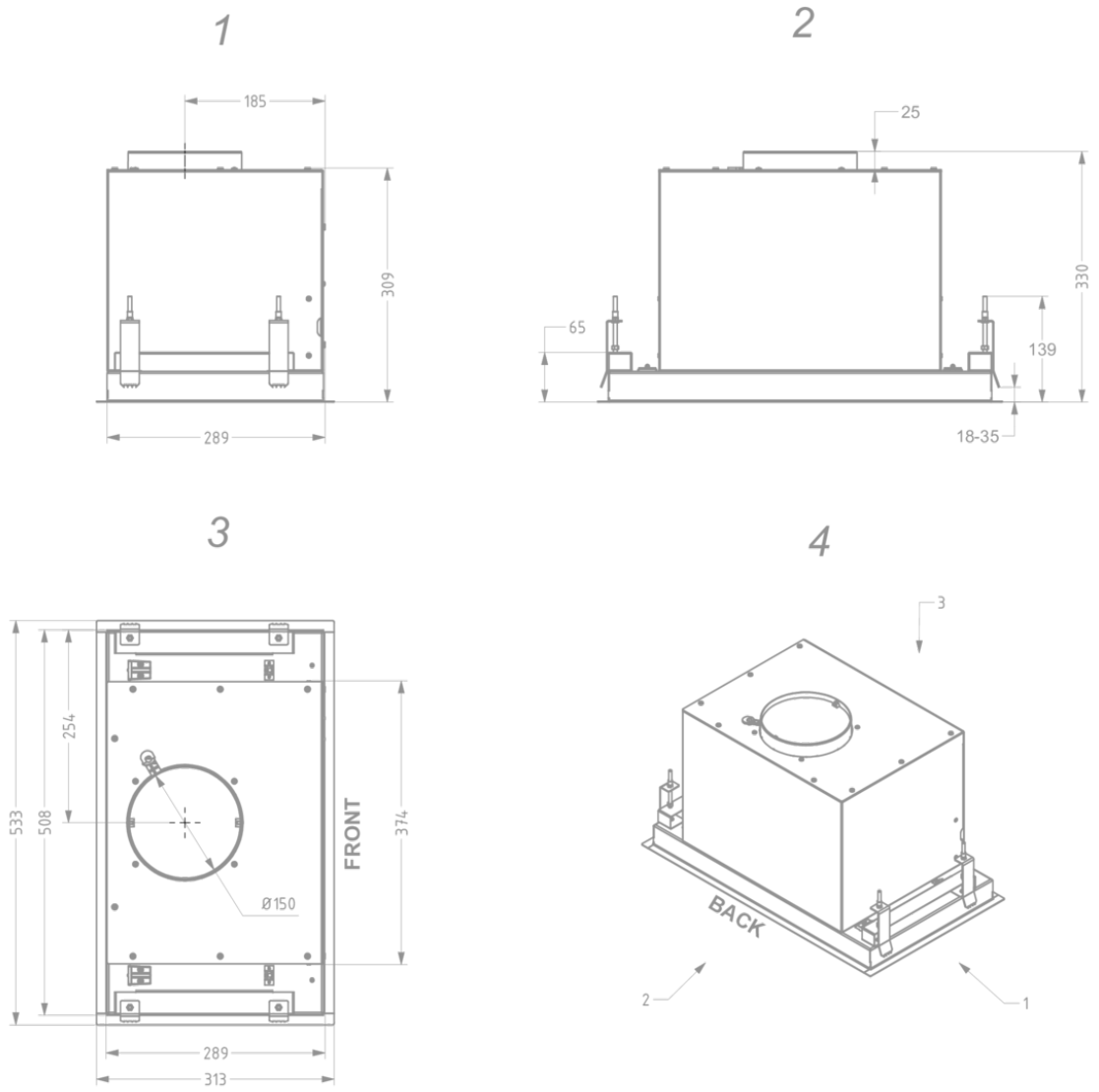

Accessori per l'installazione

Accessori opzionali

- 840029 Telecomando (opzionale)

Accessori

Kit di riciclo

26050400 Kit con filtri Monoblock Novy Crystal

Kit per illuminazione esterna

990030 Kit di collegamento valvola esterna o illuminazione esterna
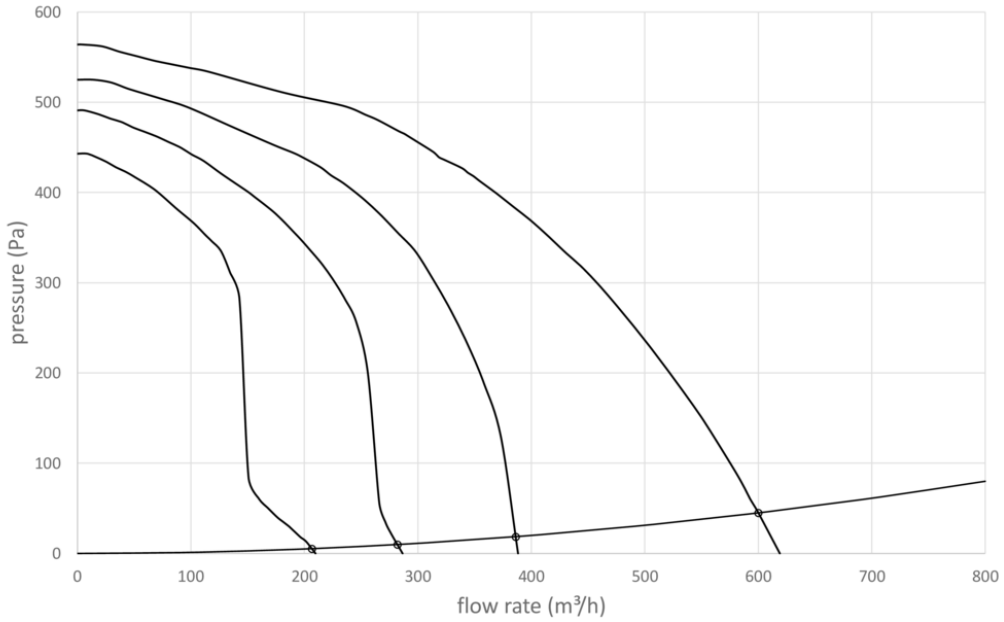
Curva di efficienza